Potisne ključavnice

Schließ systeme F. W. Lüling

Mere

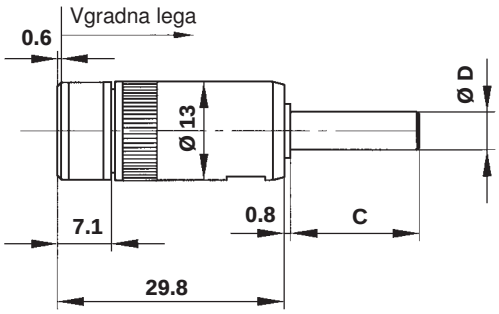

D3A229

Tehniči podatki

(Skica v zaprtem položaju)

Površina	Vidne površine:	Nikel, krom, lak
	Ohišje:	Pasivirano
Standardni pomik	6 mm	
Vrsta zatiča*	A	B
Dimenzija zatiča C*	L-5,7 mm	L-5,6 mm
Material zatiča	Jeklo, kaljeno jeklo	
Površina zatiča	Nikel	
Izvedba ključa**	E	F
Število kombinacij	150	2000
Centralni ključ	da	da

Izvedbe ključev E in F so skladne z normativi RAL za okenske ročaje (RG-607/9, člen 3.4.6.1).

* (Podrobnosti glej v ”Zatiči”)
**(Podrobnosti glej v ”Tehnika in pribor”)

Potisni gumb

Mere

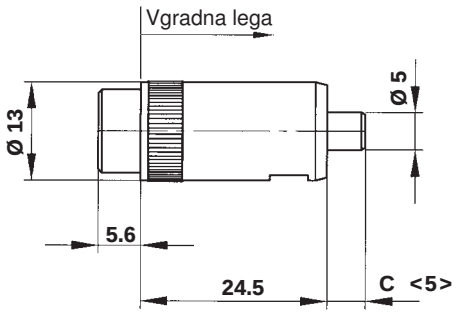

D3M324

Tehniči podatki

Površina:	Vidne površine:	Nikel, krom, lak
	Ohišje:	Poniklano
Standardni pomik	5 mm	
Dimenzija zatiča C	Standardno 5 mm (Spremembe na povpraševanje)	
Material zatiča	Cink, jeklo	
Površina zatiča	Nikel	

**(Podrobnosti glej v ”Tehnika in pribor”)

Potisne ključavnice

Mere

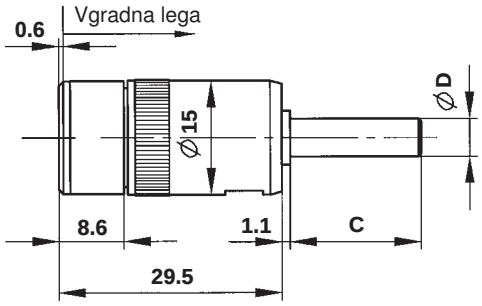

D5A229

Tehniči podatki

(Skica v zaprtem položaju)

Površina:	Vidne površine:			Nikel, krom, lak
	Ohišje:			Pasivirano
Standardni pomik	6 mm			
Vrsta zatiča*	A		B	
Dimenzija zatiča C*	L-5,7 mm		L-5,6 mm	
Material zatiča	Jeklo, jeklo kaljeno			
Površina zatiča	Nikel			
Izvedba ključa**	C	D	E	F
Število kombinacij	30	150	150	2000
Centralni ključ	ne	ne	da	da

Izvedbe ključev D, E in F so skladne z normativi RAL za okenske ročaje (RG-607/9, člen 3.4.6.1).

* (Podrobnosti glej v ”Zatiči”)
**(Podrobnosti glej v ”Tehnika in pribor”)

Potisne ključavnice

Schließ systeme F. W. Lüling

Mere

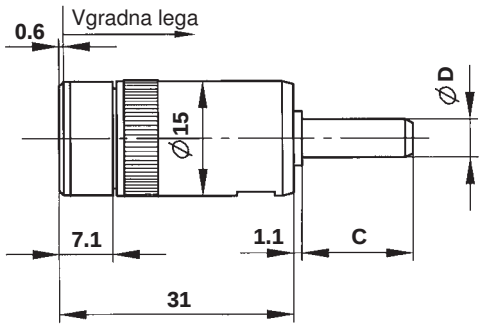

D5B231

Tehniči podatki

(Skica v zaprtem položaju)

Površina:	Vidne površine:	Nikel, krom, lak
	Ohišje:	Pasivirano
Standardni pomik	6 mm, 7 mm, 2-stopenjski: 3mm in 3mm	

Vrsta zatiča*	A		B	
Dimenzija zatiča C*	L-5,7 mm		L-5,6 mm	
Material zatiča	Jeklo, jeklo kaljeno			
Površina zatiča	Nikel			
Izvedba ključa**	C	D	E	F
Število kombinacij	30	150	150	2000
Centralni ključ	ne	ne	da	da

Izvedbe ključev D, E in F so skladne z normativi RAL za okenske ročaje (RG-607/9, člen 3.4.6.1).

* (Podrobnosti glej v ”Zatiči”)
**(Podrobnosti glej v ”Tehnika in pribor”)

Potisne ključavnice

Schließ systeme F. W. Lüling

Mere

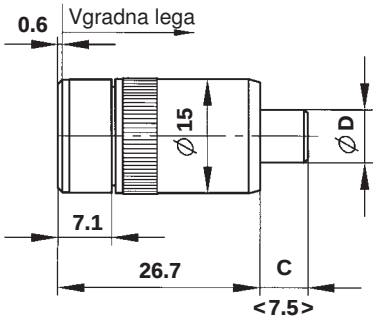

D5C126

Tehniči podatki

(Skica v zaprtem položaju)

Površina:	Vidne površine:			Nikel, krom, lak
	Ohišje:			Nikel, pasivirano
Standardni pomik	4 mm, 7 mm			
Dimenzija zatiča C	Standardno 7,5 mm (Spremembe na povpraševanje)			
Dimenzija zatiča D	7 mm			
Material zatiča	Cink			
Površina zatiča	Nikel			
Izvedba ključa**	C	D	E	F
Število kombinacij	30	150	150	2000
Centralni ključ	ne	ne	da	da

Izvedbe ključev D, E in F so skladne z normativi RAL za okenske ročaje (RG-607/9, člen 3.4.6.1).

**(Podrobnosti glej v ”Tehnika in pribor”)

Potisne ključavnice

Schließ systeme F. W. Lüling

Mere

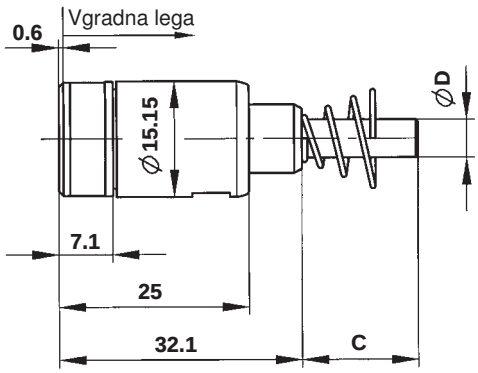

D5D325

Tehniči podatki

(Skica v zaprtem položaju)

Površina:	Vidne površine:			Nikel, krom, lak
	Ohišje:			Pasivirano
Standardni pomik	6 mm			
Vrsta zatiča*	A			
Dimenzija zatiča C*	L-5,7 mm			
Material zatiča	Jeklo, jeklo kaljeno, cink			
Površina zatiča	Nikel			
Izvedba ključa**	C	D	E	F
Število kombinacij	30	150	150	2000
Centralni ključ	ne	ne	da	da

Izvedbe ključev D, E in F so skladne z normativi RAL za okenske ročaje (RG-607/9, člen 3.4.6.1).

* (Podrobnosti glej v ”Zatiči”)
**(Podrobnosti glej v ”Tehnika in pribor”)

Potisne ključavnice

Schließ systeme F. W. Lüling

Mere

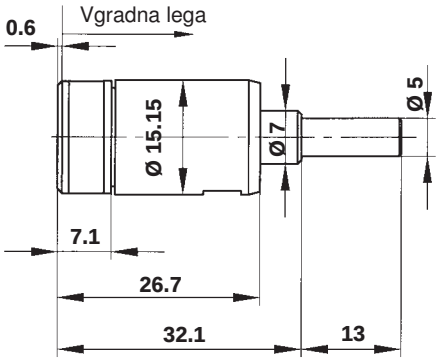

D5D326

Tehniči podatki

(Skica v zaprtem položaju)

Površina:	Vidne površine:			Nikel, krom, lak
	Ohišje:			Pasivirano
Standardni pomik	7 mm			
Vrsta zatiča*	A		B	
Dimenzija zatiča C*	L-5,7 mm		L-5,6 mm	
Material zatiča	Jeklo, jeklo kaljeno			
Površina zatiča	Nikel			
Izvedba ključa**	C	D	E	F
Število kombinacij	30	150	150	2000
Centralni ključ	ne	ne	da	da

Izvedbe ključev D, E in F so skladne z normativi RAL za okenske ročaje (RG-607/9, člen 3.4.6.1).

* (Podrobnosti glej v ”Zatiči”)
**(Podrobnosti glej v ”Tehnika in pribor”)

Potisne ključavnice

Schließ systeme F. W. Lüling

Mere

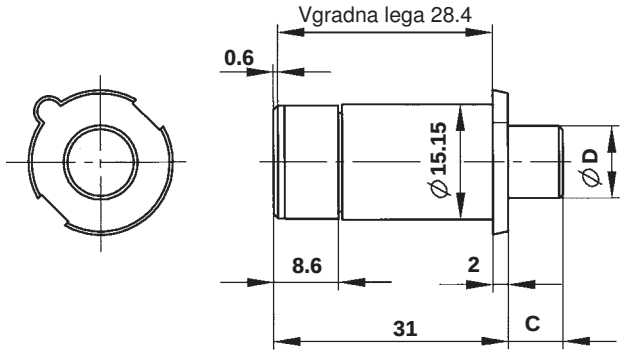

D5E431

Tehniči podatki

(Skica v zaprtem položaju)

Površina:	Vidne površine:			Nikel, krom, lak
	Ohišje:			Pasivirano
Standardni pomik	6 mm			
Dimenzija zatiča C	Standardno 7,2 mm (Spremembe na povpraševanje)			
Dimenzija zatiča D	9,5 mm			
Material zatiča	Cink			
Površina zatiča	Nikel			
Izvedba ključa**	C	D	E	F
Število kombinacij	30	150	150	2000
Centralni ključ	ne	ne	da	da

Izvedbe ključev D, E in F so skladne z normativi RAL za okenske ročaje (RG-607/9, člen 3.4.6.1).

**(Podrobnosti glej v "Tehnika in pribor")

Potisne ključavnice

Schließ systeme F. W. Lüling

Mere

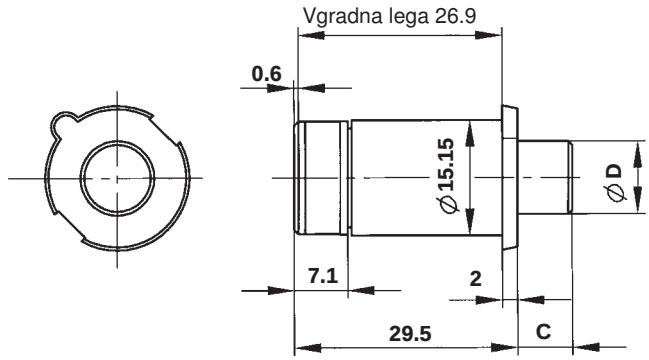

D5F429

Tehniči podatki

(Skica v zaprtem položaju)

Površina.	Vidne površine:			Nikel, krom, lak
	Ohišje:			Pasivirano
Standardni pomik	6 mm			
Dimenzija zatiča C*	Standardno 7,2 mm (Spremembe na povpraševanje)			
Dimenzija zatiča D*	9,5 mm			
Material zatiča	Cink			
Površina zatiča	Nikel			
Izvedba ključa**	C	D	E	F
Število kombinacij	30	150	150	2000
Centralni ključ	ne	ne	da	da

Izvedbe ključev D, E in F so skladne z normativi RAL za okenske ročaje (RG-607/9, člen 3.4.6.1).

**(Podrobnosti glej v ”Tehnika in pribor”)

Potisne ključavnice

Schließ systeme F. W. Lüling

Mere

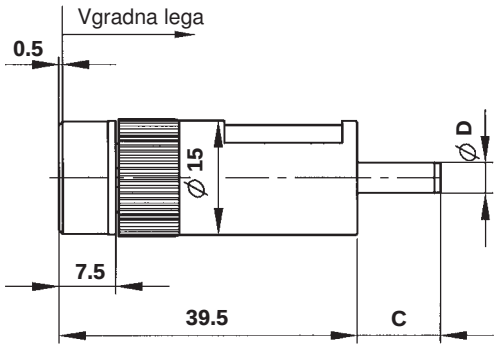

D5G139

Tehniči podatki

(Skica v zaprtem položaju)

Površina:	Vidne površine:	Nikel, krom, lak
	Ohišje:	Pasivirano
Standardni pomik	6 mm	
Dimenzija zatiča C	Standardno 10,9 mm (Spremembe na povpraševanje)	
Dimenzija zatiča D	4 mm	
Material zatiča	Jeklo	
Izvedba ključa**	D in L (Posebni izvedbi)	
Število kombinacij	4 (serija enakih zapiranj)	
Centralni ključ	ne	

Izvedbe ključev niso skladne z normativi RAL za okenske ročaje (RG-607/9, člen 3.4.6.1).

**(Podrobnosti glej v "Tehnika in pribor")

Potisne ključavnice

Mere

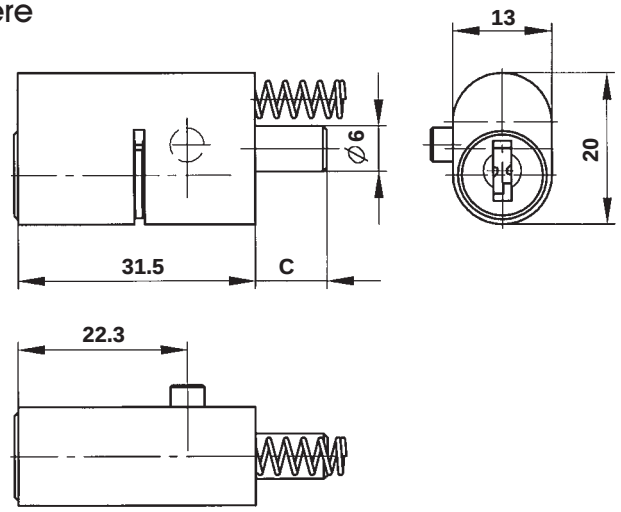

D5K531

Tehniči podatki

(Skica v zaprtem položaju)

Površina:	Vidne površine:	Nikel, krom, lak
	Ohišje:	Nikel
Standardni pomik	do 6 mm	
Dimenzija zatiča C*	Standardno 9,5 mm (Spremembe na povpraševanje)	
Material zatiča	Jeklo	
Izvedba ključa**	E	
Število kombinacij	150	
Centralni ključ	da	

Izvedbe ključev niso skladne z normativi RAL za okenske ročaje (RG-607/9, člen 3.4.6.1).

**(Podrobnosti glej v ”Tehnika in pribor”)

Potisni gumb

Mere

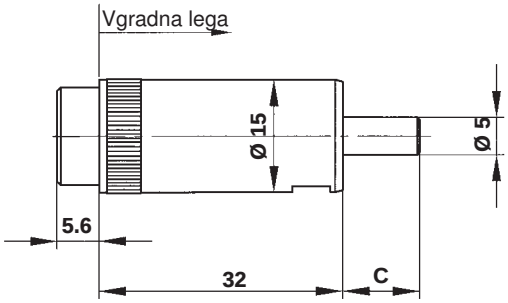

D5M332

Tehniči podatki

Površina:	Vidne površine:	Nikel, krom, lak
	Ohišje:	Poniklano
Standardni pomik	6 mm	
Dimenzija zatiča C	Standardno 10 mm (Spremembe na povpraševanje)	
Material zatiča	Cink, jeklo	
Površina zatiča	Nikel	

**(Podrobnosti glej v ”Tehnika in pribor”)

Potisne ključavnice

Schließ systeme F. W. Lüling

Mere

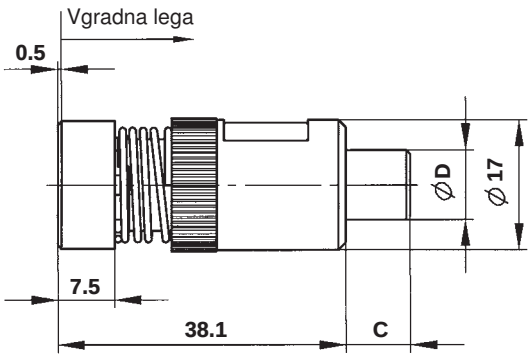

D7H138

Tehniči podatki

(Skica v zaprtem položaju)

Površina:	Vidne površine:	Nikel, krom, lak
	Ohišje:	Nikel
Standardni pomik	6 mm	
Dimenzija zatiča C	Standardno 8,5 mm (Spremembe na povpraševanje)	
Dimenzija zatiča D	9 mm	
Material zatiča	Cink	
Izvedba ključa**	D (Posebna izvedba)	
Število kombinacij	4	
Centralni ključ	ne	

Izvedbe ključev niso skladne z normativi RAL za okenske ročaje (RG-607/9, člen 3.4.6.1).

**(Podrobnosti glej v ”Tehnika in pribor”)

Vrtljive ključavnice

Schließ systeme F. W. Lüling

Mere

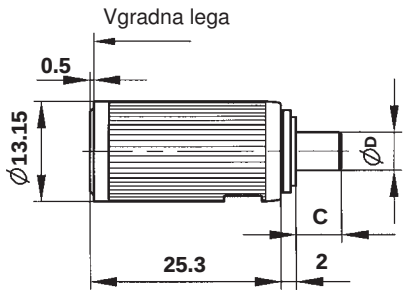

E3A225

Tehniči podatki

(Skica v zaprtem položaju)

Površina:	Vidne površine:		Nikel, krom, lak
	Ohišje:		Nikel in baker
Standardni pomik	6 mm		
Vrsta zatiča*	A	B	C
Dimenzija zatiča C*	L-5,6 mm	L-5,4 mm	L-5,6 mm
Material zatiča	Jeklo, jeklo kaljeno		
Površina zatiča	Nikel		
Izvedba ključa**	C	E	
Število kombinacij	30	150	
Centralni ključ	ne	da	

Izvedba ključa E je skladna z normativi RAL za okenske ročaje (RG-607/9, člen 3.4.6.1).

* (Podrobnosti glej v ”Zatiči”)
**(Podrobnosti glej v ”Tehnika in pribor”)

Vrtljive ključavnice

Schließ systeme F. W. Lüling

Mere

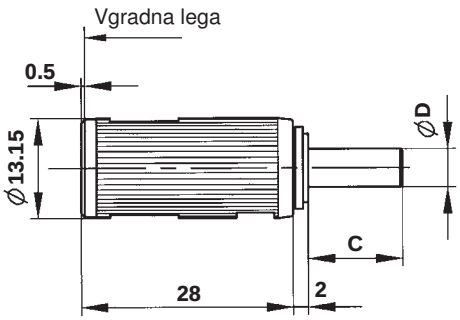

E3E228

Tehniči podatki

(Skica v zaprtem položaju)

Površina:	Vidne površine:		Nikel, krom, lak
	Ohišje:		Nikel in baker
Standardni pomik	8 mm		
Vrsta zatiča*	A	B	C
Dimenzija zatiča C*	L-5,6 mm	L-5,4 m m	L-5,6 mm
Material zatiča	Jeklo, jeklo kaljeno		
Površina zatiča	Nikel		
Izvedba ključa**	C	E	
Število kombinacij	30	150	
Centralni ključ	ne	da	

Izvedba ključa E je skladna z normativi RAL za okenske ročaje (RG-607/9, člen 3.4.6.1).

* (Podrobnosti glej v ”Zatiči”)
**(Podrobnosti glej v ”Tehnika in pribor”)

Vrtljive ključavnice

Schließ systeme F. W. Lüling

Mere

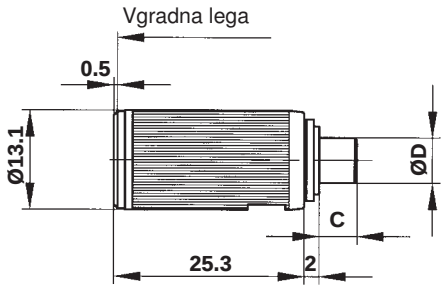

E3F225E

Tehniči podatki

(Skica v zaprtem položaju)

Površina:	Vidne površine:		Nikel, krom, lak
	Ohišje:		Nikel in baker
Standardni pomik	3,5 mm		
Vrsta zatiča*	A	B	C
Dimenzija zatiča C*	L-8,1 mm	L-7,9 mm	L-8,1 mm
Material zatiča	Jeklo, jeklo kaljeno		
Površina zatiča	Nikel		
Izvedba ključa**	C	E	
Število kombinacij	30	150	
Centralni ključ	ne	da	

Izvedba ključa E je skladna z normativi RAL za okenske ročaje (RG-607/9, člen 3.4.6.1).

* (Podrobnosti glej v ”Zatiči”)
**(Podrobnosti glej v ”Tehnika in pribor”)

Vrtljive ključavnice

Schließ systeme F. W. Lüling

Mere

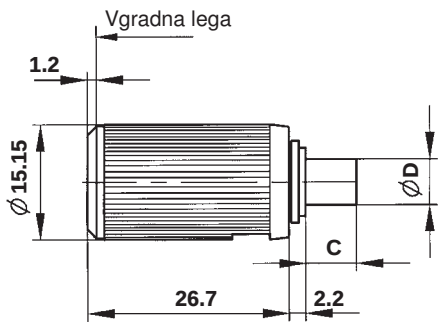

E5B226

Tehniči podatki

(Skica v zaprtem položaju)

Površina:	Vidne površine:		Nikel, krom, lak
	Ohišje:		Nikel in baker
Standardni pomik	3 mm		
Vrsta zatiča*	A	B	C
Dimenzija zatiča C*	L-5,9 mm	L-5,7 mm	L-5,9 mm
Material zatiča	Jeklo, jeklo kaljeno		
Površina zatiča	Nikel		
Izvedba ključa**	C	D	E
Število kombinacij	30	150	150
Centralni ključ	ne	ne	da

Izvedbi ključev D in E sta skladni z normativi RAL za okenske ročaje (RG-607/9, člen 3.4.6.1).

* (Podrobnosti glej v ”Zatiči”)
**(Podrobnosti glej v ”Tehnika in pribor”)

Vrtljive ključavnice

Schließ systeme F. W. Lüling

Mere

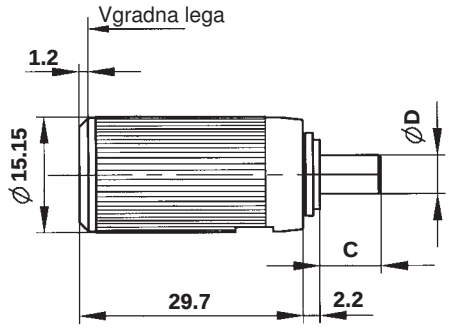

E5C229

Tehniči podatki

(Skica v zaprtem položaju)

Površina:	Vidne površine:			Nikel, krom, lak
	Ohišje:			Nikel in baker
Standardni pomik	6 mm			
Vrsta zatiča*	A	B	C	
Dimenzija zatiča C*	L-5,9 mm	L-5,7 mm	L-5,9 mm	
Material zatiča	Jeklo, jeklo kaljeno			
Površina zatiča	Nickel			
Izvedba ključa**	C	D	E	F
Število kombinacij	30	150	150	2000
Centralni ključ	ne	ne	da	da

Izvedbe ključev D, E in F so skladne z normativi RAL za okenske ročaje (RG-607/9, člen 3.4.6.1).

* (Podrobnosti glej v ”Zatiči”)
**(Podrobnosti glej v ”Tehnika in pribor”)

Vrtljive ključavnice

Schließ systeme F. W. Lüling

Mere

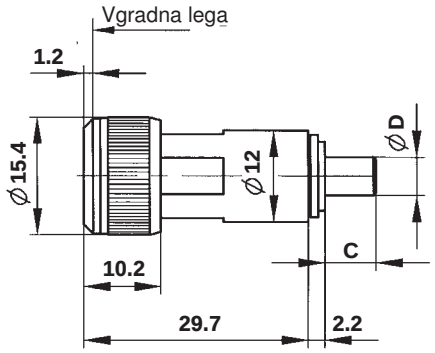

E5D129

Tehniči podatki

(Skica v zaprtem položaju)

Površina:	Vidne površine:		Nikel, krom, lak
	Ohišje:		Nikel in baker
Standardni pomik	6 mm, 2-stopenjski: 3 plus 3 mm		
Vrsta zatiča*	A	B	C
Dimenzija zatiča C*	L-5,9 mm	L-5,7 mm	L-5,9 mm
Material zatiča	Jeklo, jeklo kaljeno		
Površina zatiča	Nikel		
Izvedba ključa**	C	D	E
Število kombinacij	30	150	150
Centralni ključ	ne	ne	da

Izvedbi ključev D in E sta skladni z normativi RAL za okenske ročaje (RG-607/9, člen 3.4.6.1).

* (Podrobnosti glej v ”Zatiči”)
**(Podrobnosti glej v ”Tehnika in pribor”)

Zatiči za vrtljive ključavnice

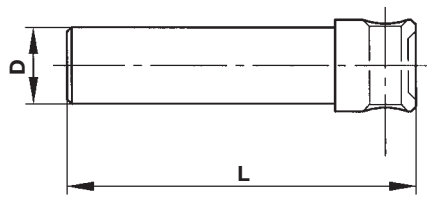

Izvedba A

Štev. art.	D	L
7.00.E027.4	Ø4	x 17.4
7.00.E025.4	Ø4	x 23
7.00.E125.4	Ø4	x 32.3
7.00.E029.4	Ø4	x 34.9
7.00.E167.4	Ø4	x 43.9
7.00.E233.4	Ø5	x 11.6
7.00.E149.4	Ø5	x 12.6
7.00.E024.4	Ø5	x 13.7
7.00.E014.4	Ø5	x 14
7.00.E038.4	Ø5	x 15.6
7.00.E026.4	Ø5	x 17.4
7.00.E021.4	Ø5	x 18
7.00.E015.4	Ø5	x 21
7.00.E204.4	Ø5	x 22.5
7.00.E011.4	Ø5	x 23
7.00.E031.4	Ø5	x 25
7.00.E185.4	Ø5	x 28
7.00.E075.4	Ø5	x 31
7.00.E028.4	Ø5	x 34.9
7.00.E088.4	Ø5	x 38.6
7.00.E126.4	Ø5	x 45.3
7.00.E170.4	Ø5,4	x 11.6
7.00.E215.4	Ø5,4	x 21.8

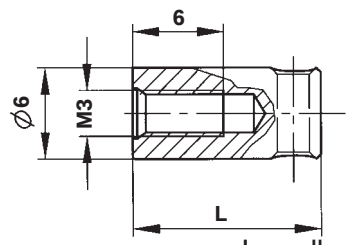

Izvedba B

Štev. art.	L	
7.00.E010.4	x 10.8	M3
7.00.E004.4	x 12.4	M3
7.00.E076.4	x 16.9	M3

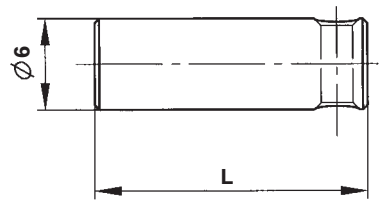

Izvedba C

Štev. art.	L
7.00.E122.4	x 18
7.00.E032.4	x 25.1

Zatiči za potisne ključavnice

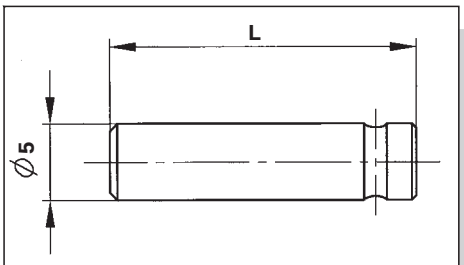

Izvedba A

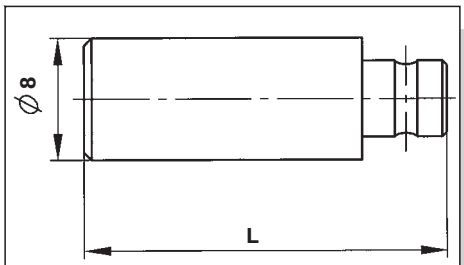

Izvedba B

Štev. art.	L
7.00.E129.4	x 13.3
7.00.E176.4	x 14.1
7.00.E147.4	x 16.5
7.00.E121.4	x 20.3
7.00.E074.4	x 20.7
7.00.E087.4	x 21
7.00.E083.4	x 23

Štev. art.	L
7.00.E179.4	x 13.5
7.00.E127.4	x 24